Maßblatt für
ROBA®-multiswitch Type 019._00.2

(M.019+002.DE)

Anwendung

ROBA®-multiswitch Schnellschaltgleichrichter werden verwendet um Gleichstromverbraucher an Wechselspannungsversorgungen anzuschließen, z. B. Elektromagnetbremsen und -kupplungen (ROBA-stop®, ROBA®-quick, ROBATIC®), sowie auch Elektromagnete, Elektroventile usw.

Schnellschaltgleichrichter ROBA®-multiswitch 019._00.2

- konstant geregelte Ausgangsspannung im kompletten Eingangsspannungsbereich
- Betrieb des Verbrauchers mit Übererregung oder Leistungsabsenkung
- Eingangsspannung: 100 – 500 VAC
- maximaler Ausgangsstrom I_{eff}: 2 A; 4,5 A
- UL-Zulassung

ROBA®-multiswitch sind nicht in allen Anwendungen nutzbar, so ist z. B. beim Betrieb geräuschgedämpfter Bremsen der Einsatz des ROBA®-multiswitch nicht ohne Zusatzmaßnahmen möglich. Die Verwendbarkeit ist daher im Vorfeld zu überprüfen.

Funktion

Der ROBA®-multiswitch ist je nach Größe für eine Eingangsspannung zwischen 100 und 500 VAC vorgesehen. Er gibt nach dem Einschalten für 50 ms die gleichgerichtete Brückenspannung aus und regelt danach auf eine fest programmierte Übererregungsspannung. Nach Ablauf der Übererregungszeit regelt er auf eine fest programmierte Haltespannung. Die Übererregungs- und Haltespannung der Standardausführung entnehmen Sie der Tabelle 1.
Bei Sonderausführungen sind abweichende Werte möglich.
Die Zeit der Übererregung kann über einen DIP-Schalter auf 150 ms, 450 ms, 1 s, 1,5 s und 2 s eingestellt werden.

Elektrischer Anschluss (Klemmen)

1 + 2	Eingangsspannung (eingebauter Schutzvaristor)
3 + 4	Anschluss externer Kontakt für gleichstromseitiges Abschalten
5 + 6	Ausgangsspannung (eingebauter Schutzvaristor)

Technische Daten

Eingangsspannung	siehe Tabelle 1
Frequenz	50 – 60 Hz
Ausgangsspannung	siehe Tabelle 1
Ausgangsstrom	
Type 019.100.2	2 A bei ≤ 45 °C; 1 A bei max. 70 °C
Type 019.200.2	4,5 A bei ≤ 45 °C; 2,25 A bei max. 70 °C
Schutzart	IP65 Bauteile, IP20 Klemmen, IP20 DIP-Schalter
Klemmennennquerschnitt	1,5 mm², (AWG 22-14)
Umgebungstemperatur	-25 °C bis +70 °C
Lagertemperatur	-40 °C bis +70 °C

Bestellnummer

__	/ 0 1 9 .	__	0 0 . 2
▲		▲	
Größe		**1**	max. 2,0 A I_{eff}
10		**2**	max. 4,5 A I_{eff}
20			

Beispiel:
Bestellnummer 20 / 019.100.2 und Artikelnummer 8225580

Maßbild (mm)

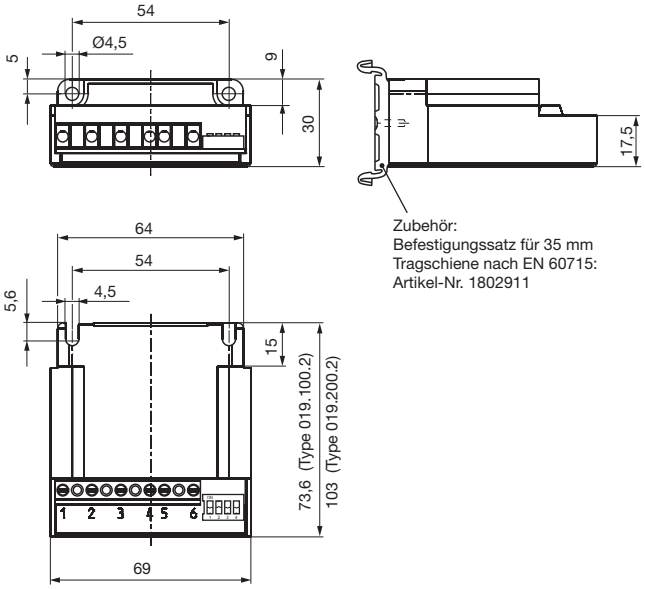

ROBA®-multiswitch Größen, Tabelle 1

Größe	Type	Eingangs-spannung * ± 10 % nach EN 50160 [VAC]	Ausgangs-spannung * ± 10 % U_O** [VDC]	U_H** [VDC]	Artikel-nummer
10	**019.100.2**	100 – 275	90	52	8186586
20	**019.100.2**	200 – 500	180	104	8185591
	019.200.2	200 – 500	180	104	8242954
	019.100.2	230	207	30	8225580
	019.200.2	230	207	30	8237887
	019.100.2	300 – 500	240	52	8220914

* Bei Sonderausführungen sind abweichende Werte möglich. Ausschlaggebend sind die auf dem Typenschild angegebenen Werte.

** U_O : Übererregungsspannung; U_H : Haltespannung

Chr. Mayr GmbH + Co. KG
Eichenstraße 1, D-87665 Mauerstetten, Germany
Tel.: +49 8341 804-0, Fax: +49 8341 804-421
www.mayr.com, E-Mail: info@mayr.com

Ihr zuverlässiger Partner