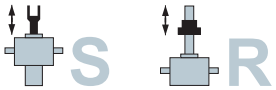


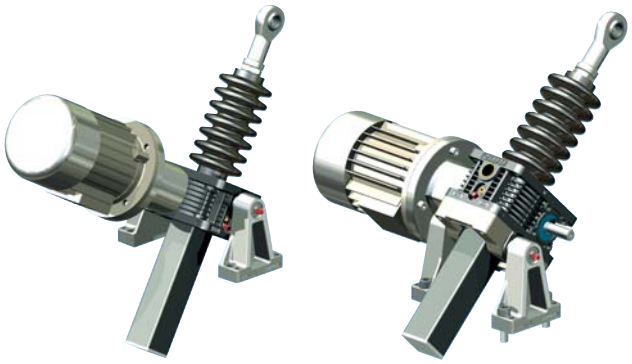

## Schwenken – Z-5 bis Z-25

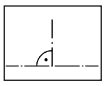

Schwenkrichtung **R** (Rechtwinkelig zum Antrieb)

Beachten Sie die zulässigen Lasten in Kapitel 7

### Lagerbock LB

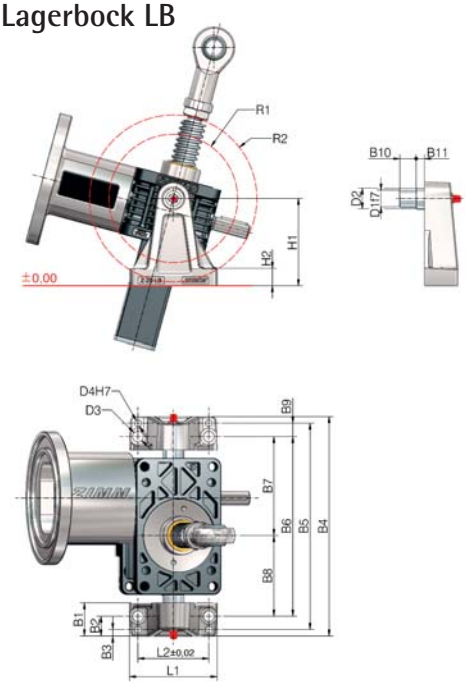


Material: Aluminium, korrosionsgeschützt
Bolzen: rostfreier Stahl

| Best-Nr. | B1 | B2 | B3 | B4 | B5 | B6 | B7 | B8 | B9 | B10 | B11 |
|---|---|---|---|---|---|---|---|---|---|---|---|
| Z-5 (Z-5/10-LB) | 40 | 25 | 10 | 200 | 180 | 150 | 84 | 66 | 15 | 15 | 6 |
| Z-10 (Z-5/10-LB) | 40 | 25 | 10 | 220 | 200 | 170 | 95 | 75 | 15 | 15 | 6 |
| Z-25 (Z-25-LB) | 40 | 24 | 08 | 264 | 248 | 216 | 119 | 97 | 16 | 20 | 10 |

| Best-Nr. | D1 | D2 | D3 | D4 | H1 | H2 | L1 | L2 | R1 | R2 | kg (Set) |
|---|---|---|---|---|---|---|---|---|---|---|---|
| Z-5 (Z-5/10-LB) | 16 | 22 | 11 | 8 | 80 | 18 | 90 | 70 | 57 | 63 | 0,72 |
| Z-10 (Z-5/10-LB) | 16 | 22 | 11 | 8 | 80 | 18 | 90 | 70 | 68 | 74 | 0,72 |
| Z-25 (Z-25-LB) | 20 | 25 | 13 | 8 | 105 | 21 | 105 | 85 | 78 | 100 | 1,30 |

**Schwenkaugen integriert**
Einfache und kostengünstige Konstruktion:
Schwenkbuchsen sind im Getriebegehäuse integriert.

**Schmierung**
Die Bronzebuchsen sind PTFE-beschichtet und müssen deshalb im normalen Betrieb nicht geschmiert werden. Bei hohen Lasten empfehlen wir eine regelmäßige Schmierung.

**Konstruktionstipp**
Bei großen Motoren, langen Hüben und hoher Einschaltdauer ist die Variante mit der Schenklagerplatte KAR zu bevorzugen, da dann das Motorgewicht von den Lagerstellen aufgenommen wird und nicht auf die Spindel wirkt.

**Bestellbeispiele:**

**Z-5/10-LB Set** (2 Stück)
**Z-25-LB Set** (2 Stück)

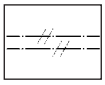

Schwenkrichtung **P** (Parallel zum Antrieb)

### Schwenklagerplatte KAR

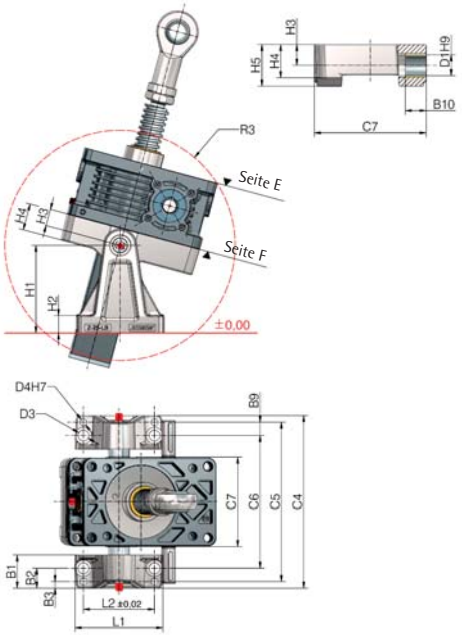


Material: Aluminium, korrosionsgeschützt

| Best-Nr. | B1 | B2 | B3 | B9 | B10 | C4 | C5 | C6 | C7 | D1 | D3 |
|---|---|---|---|---|---|---|---|---|---|---|---|
| Z-5-KAR | 40 | 25 | 10 | 15 | 15 | 166 | 146 | 116 | 74 | 16 | 11 |
| Z-10-KAR | 40 | 25 | 10 | 15 | 15 | 179 | 159 | 129 | 87 | 16 | 11 |
| Z-25-KAR | 40 | 24 | 08 | 16 | 20 | 207 | 191 | 159 | 107 | 20 | 13 |

| Best-Nr. | D4 | H1 | H2 | H3 | H4 | H5 | L1 | L2 | R3 | kg |
|---|---|---|---|---|---|---|---|---|---|---|
| Z-5-KAR | 8 | 80 | 18 | 15 | 21 | 30 | 90 | 70 | 100 | 0,24 |
| Z-10-KAR | 8 | 80 | 18 | 15 | 24 | 30 | 90 | 70 | 116 | 0,33 |
| Z-25-KAR | 8 | 105 | 21 | 20 | 32 | 40 | 105 | 85 | 138 | 0,80 |

**Mehrfachanlagen**
Mit der Schwenklagerplatte KAR können mehrere Getriebe in Reihe betrieben werden.

**Schmierung**
Die Bronzebuchsen sind PTFE-beschichtet und müssen deshalb im normalen Betrieb nicht geschmiert werden. Bei hohen Lasten empfehlen wir eine regelmäßige Schmierung.

**Bestellbeispiele:**

**Z-5-KAR**
**Z-10-KAR**
**Z-25-KAR**

Bitte angeben:
montiert Seite **E** oder **F**

Beispiel: 2-er Anlage

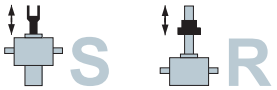


# Schwenken – Z-35 bis Z-1000

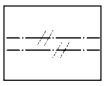

Schwenkrichtung **P** (Parallel zum Antrieb)

## Lagerbock LB

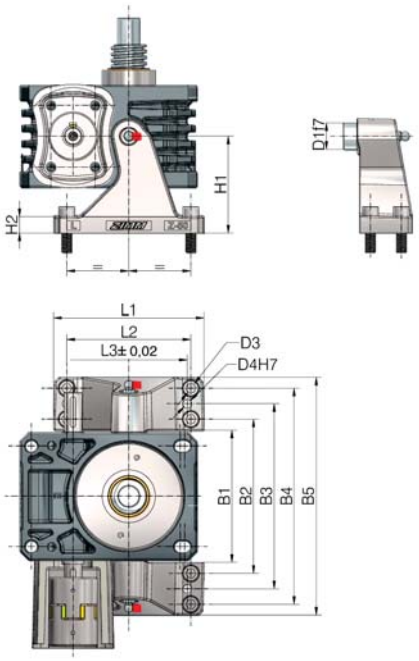


Material: Stahlguss, vergütet, korrosionsgeschützt

| Best-Nr. | D1 | D3 | D4 | H1 | H2 | L1 | L2 |
|---|---|---|---|---|---|---|---|
| Z-35-LB | 28 | 11 | 8 | 85 | 18 | 130 | 106 |
| Z-50-LB | 30 | 13 | 10 | 110 | 18 | 170 | 140 |
| Z-100-LB | 40 | 22 | 20 | 120 | 22 | 260 | 180 |
| Z-150-LB | 50 | 22 | 20 | 135 | 24 | 280 | 200 |
| Z-250-LB | 60 | 26 | 20 | 170 | 32 | 285 | 230 |
| Z-350-LB | 80 | 33 | 25 | 210 | 36 | 380 | 310 |

| Best-Nr. | L3 | B1 | B2 | B3 | B4 | B5 | kg (Set) |
|---|---|---|---|---|---|---|---|
| Z-35-LB | 106 | 124 | 146 | 174 | 202 | 224 | 3,2 |
| Z-50-LB | 140 | 150 | 175 | 210 | 245 | 270 | 5,0 |
| Z-100-LB | 225 | 210 | 250 | 290 | 330 | 370 | 11,8 |
| Z-150-LB | 235 | 222 | 262 | 312 | 362 | 402 | 18,0 |
| Z-250-LB | 220 | 265 | 325 | 400 | 475 | 535 | 31 |
| Z-350-LB | 300 | 302 | 372 | 462 | 552 | 622 | 66 |

**Schwenkaugen integriert**
Einfache und kostengünstige Konstruktion:
Schwenkbuchsen sind im Getriebegehäuse integriert.

**Schmierung**
Die Bronzebuchsen sind PTFE-beschichtet und müssen deshalb im normalen Betrieb nicht geschmiert werden. Bei hohen Lasten empfehlen wir eine regelmäßige Schmierung.

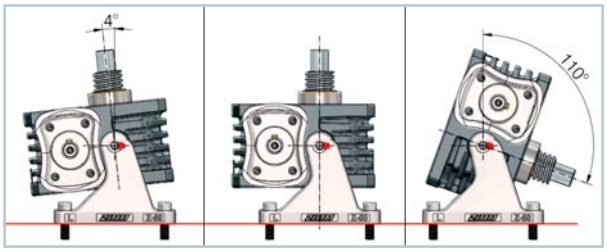


F

Beachten Sie die zulässigen Lasten in Kapitel 7

Ab Z-500 wird das Getriebe umgekehrt (Seite F) montiert, da die Fußplatte breiter als das restliche Gehäuse ist.

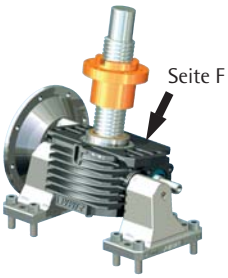


**Bestellbeispiel:**

**Z-50-LB-Set**
(1x rechts, 1x links)

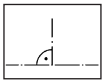

Schwenkrichtung **R** (Rechtwinkelig zum Antrieb)

## Schwenklagerplatte Z-35-KAR

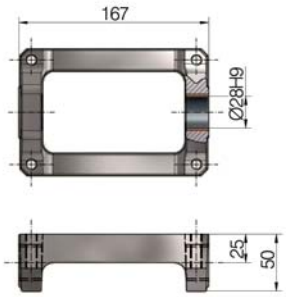


Material: GGG-50

**Schwenklagerplatte ab Z-35**
Der Einsatz der Lagerböcke LB direkt im Getriebegehäuse ist die beste und günstigste Lösung. Aus konstruktiven Gründen kann aber in Einzelfällen eine Schwenklagerplatte notwendig sein.

Weitere Baugrößen für Schwenkrichtungen „R" und „P" auf Anfrage.

**Bestellbeispiel:**

**Z-35-KAR**