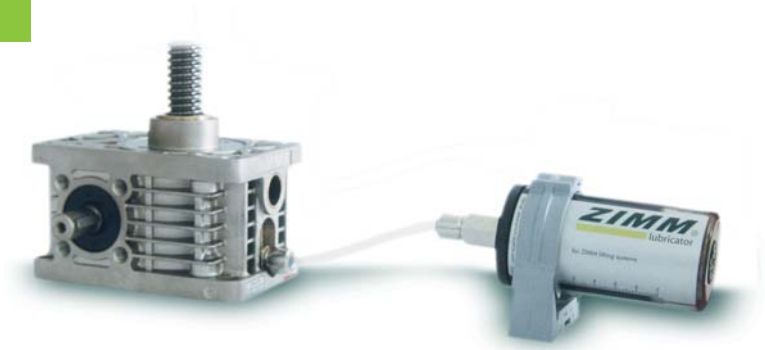

Schmierung - Gewindespindel

Schmierstoffe

Verwenden Sie den optimalen Schmierstoff für eine lange Lebensdauer!
Diese Schmierstoffe wurden für die Anforderungen des Hubgetriebes sorgfältig ausgewählt.
Bei Verwendung von anderen Fetten ist Vorsicht geboten! Ein „gutes" Fett muss nicht immer das „richtige" Fett sein.

Wichtig ist die Abstimmung auf die jeweiligen Anforderungen.

Trapezgewindespindel
Die Trapezgewindespindel muss regelmäßig inspiziert und je nach Arbeitszyklus nachgeschmiert werden.
Verwenden Sie dazu die von uns ausgewählten Fette. Diese sind optimal auf die Anwendung in unseren Hubsystemen abgestimmt.

Standardfett:
Castrol Tribol GR 4020/460-2 PD (bis Baugröße 150)
Castrol Tribol GR 3020/1000-2 PD (ab Baugröße 250)

Neben den Standardfetten bieten wir auch Fett für spezielle Anforderungen:
- Hochtemperatur/hohe Einschaltdauer
- Niedertemperatur
- Schwerlast
- Lebensmittel
- Reinraum
- Vakuum, usw.

Die meisten Fette sind ab Lager lieferbar. Wichtig für die Auswahl ist der genaue Einsatzfall und die Last-Zyklen. Am Besten sie senden uns die ausgefüllte Anfrage-Checkliste (Kapitel 6).

Kugelgewindetrieb KGT
Schmieren Sie den Kugelgewindetrieb KGT alle 300 Stunden effektive Laufzeit nach. Bei hohen Lasten alle 100 Stunden.

Fettmenge:
Richtwert ca. 1 ml pro cm Spindeldurchmesser.

Standardfett:
Castrol Tribol GR 4747/220-2 HT

Bestellbeispiel:

Castrol Tribol GR 4020/460-2 PD, Kartusche 400g

Automatischer Schmierstoffgeber Z-LUB

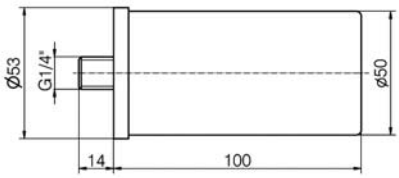

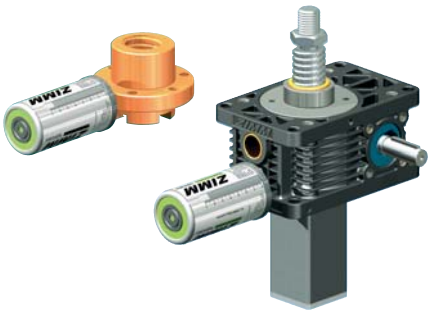

Stufenlos einstellbar von
1 bis 12 Monate Spendezeit

Mit dem ZIMM-Lubricator Z-LUB wird die Spindel kontinuierlich mit dem Schmierfett versorgt.
Der Z-LUB wird beim Einstellen der Laufzeit (1 bis 12 Monate bei 20°C) aktiviert (Gasentwicklungszelle).
Der Füllstand ist im transparenten Gehäuse jederzeit sichtbar. Für Kugelgewindetrieb bedingt geeignet.

Spendezeit:	1 bis 12 Monate, stufenlos einstellbar
Volumen:	125ml
Einsatztemperatur:	+5°C bis +55°C (Standardfett, miner.) bei synthetischen Fetten bis -20°C
Gewinde:	G1/4"
Fette:	ZIMM-Spindelfette

Bestellbeispiel:

Z-LUB, ZIMM-Lubricator inkl. Reduzierstück
Füllung: Castrol Tribol GR 4020/460-2 PD

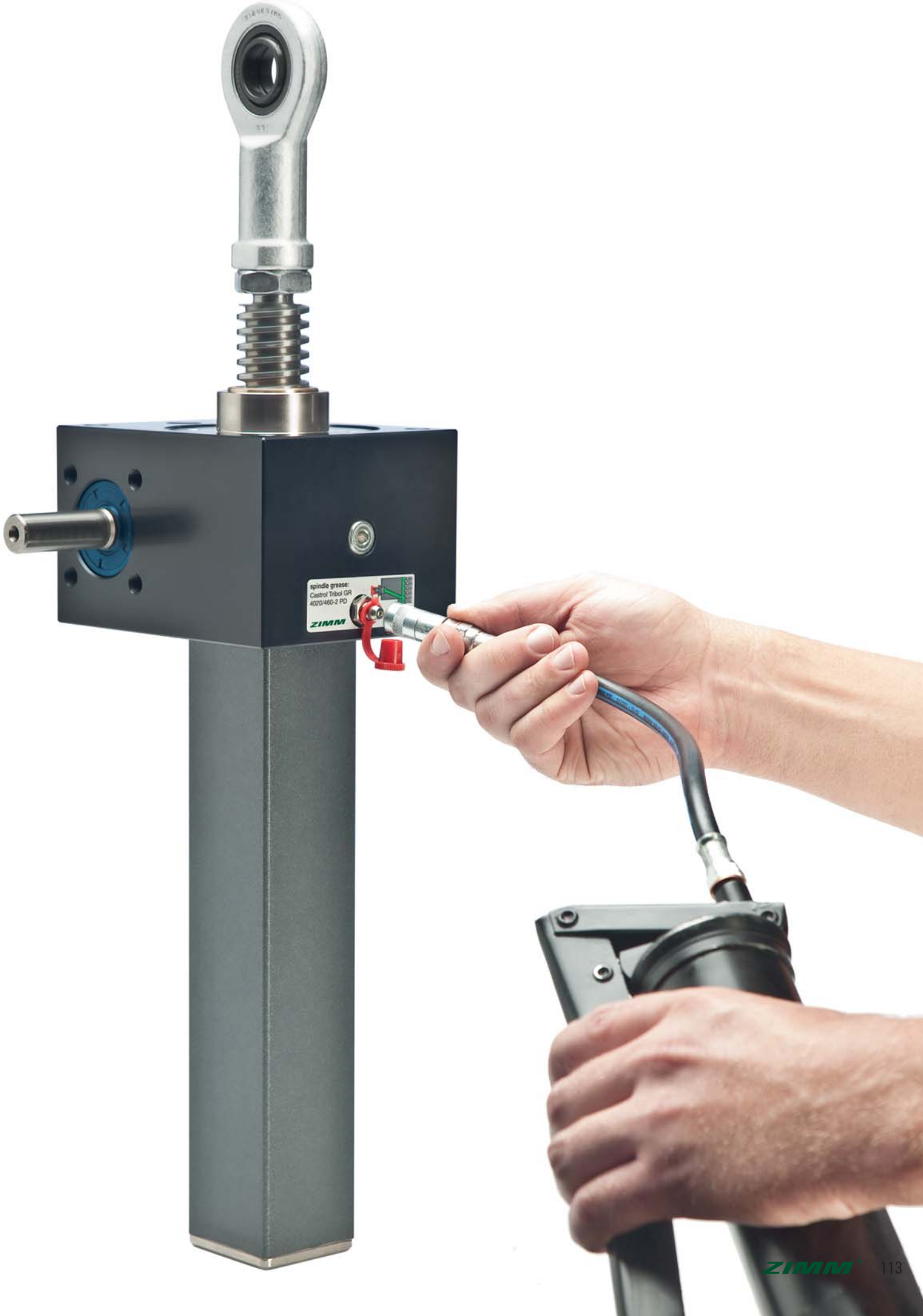
spindle grease:
Castrol Tribol GR
402G/460-2 PD
ZIMM