S

Endschalterset ES – Produktmerkmale

Kabelausgang 180° drehbar

1.

Kabellänge 2 m, 5 m oder 10 m

2.

Steckbares Kabel, optimal auch bei Revision

3.

massive Halterung, Schutz gegen Beschädigung

4.

Feineinstellung +/- 5 mm möglich

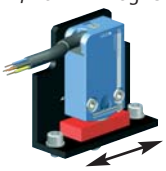

5.

Geschlossene Ausführung, kein Schmutz kann eindringen

6.

Wird fertig montiert und voreingestellt geliefert

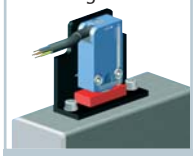

7.

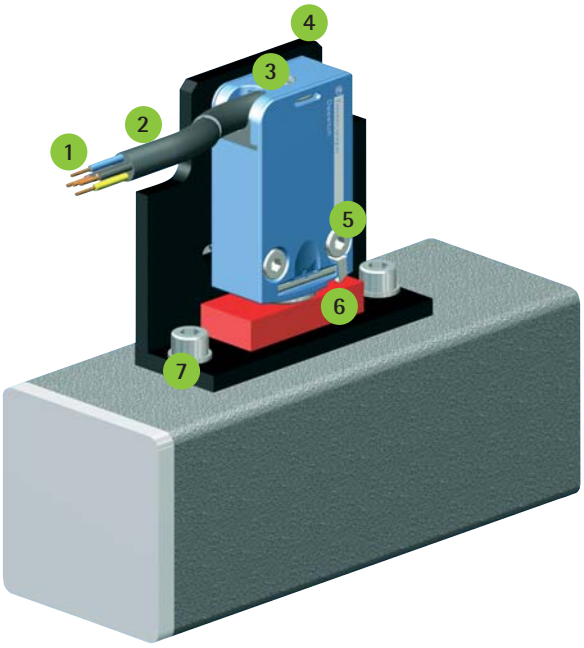

Technische Daten

Typ:	mechanischer Endschalter mit Zwangsöffner
Material:	Metallgehäuse, Rollenstößel Metall
Funktionsweise:	1Ô + 1S, Sprungkontaktbestückt
Schutzklasse:	IP67
Temperaturbereich:	-40°C bis +70°C
Standardkabel - Material:	PvR schwarz Ø 7,3 mm, 5 x 0,75 mm²
Standardkabel - Temperatur:	-25°C bis +70°C
Sonderkabel - Temperatur:	-40°C bis +105°C (nur auf Anfrage erhältlich)
Elektrische Betriebsdaten:	max. 240V AC / 1,5A max. 250V DC / 0.1A
Elektrische Lebensdauer:	5 Mio. Schaltspiele bei Gleichspannung 24V DC/3W 1 Mio. Schaltspiele bei Wechselspannung 230V AC/0,5A
Gewichte:	Endschalterset: 0,15 kg; Kabel (5 m): 0,45 kg

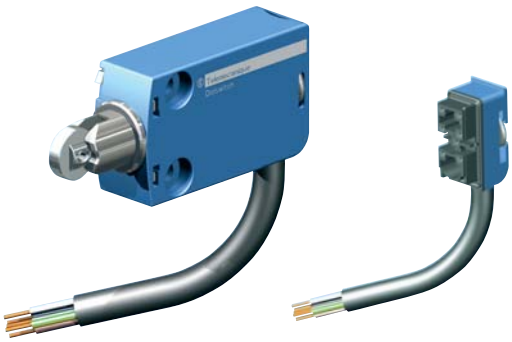

Öffner	BK BK-WH	black black-white	schwarz schwarz-weiß
Schließer	BU BN	blue brown	blau braun
Schutzleiter	GN-YE	green-yellow	grün-gelb

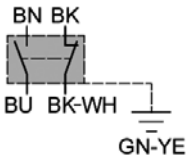

Datenblatt mit allen technischen Details auf Anfrage

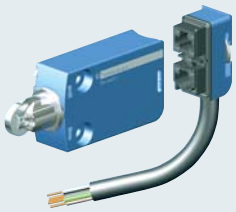

Bestellbeispiel Endschalter einzeln:

Z-25-ES-5

Kabellänge
2m, 5m oder 10m, 0 = ohne Kabel

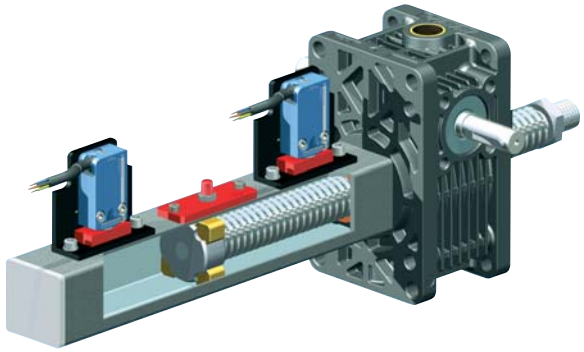

Endschalterset ES – Maße

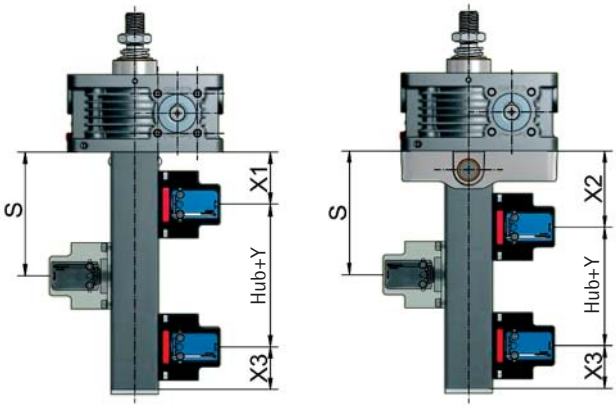

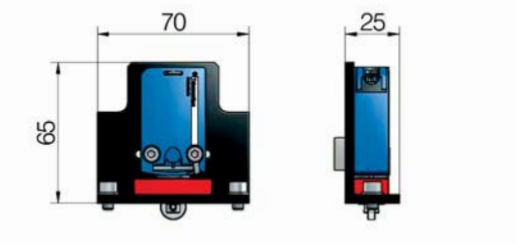

Baugröße	Spindel	X1	X2	X3	Y
GSZ-2	Tr16x4	48	70	48	21
Z-5	Tr18x4	49	70	45	25
	KGT16x05, x10	49	70	45	25
Z-10	Tr20x4	52	72	45	24
	KGT25x05, x10	52	72	45	24
	KGT25x25	77	77	68	24
	KGT25x50	142	142	133	24
Z-25	Tr30x6	56	80	45	24
	KGT32x05, x10, x20	56	80	45	24
	KGT32x40	91	91	78	24
Z-35	Tr40x7	64	90	45	34
Z-50	Tr40x7	65	90	45	34
	KGT40x5, x10, x20	65	90	45	34
	KGT40x40	90	90	68	34
Z-50/Tr50	Tr50x8	65	90	45	34
Z-100	Tr55x9	65	110	45	34
	KGT50x10	65	110	45	34
	KGT50x20	70	110	48	34
	KGT50x40	110	110	88	34
Z-150	Tr60x9	70	120	45	34
	KGT63x10	70	120	45	34
	KGT63x20	75	120	48	34
	KGT63x40	115	120	88	34
	KGT63x60	155	155	128	34
Z-250	Tr80x16	75	–	45	30
	KGT80x10	75	–	45	30
	KGT80x20	82	–	50	30
	KGT80x40	122	–	90	30
	KGT80x60	162	–	130	30
Z-350	Tr100x16	85	–	50	31
	KGT100x20	94	–	57	31
	KGT100x40	134	–	97	31
	KGT100x60	174	–	137	31
	KGT100x80	214	–	177	31
Z-500	Tr120x16	102	–	55	40
	KGT125x25	112	–	65	40
	KGT125x40	142	–	95	40
	KGT125x60	182	–	135	40
	KGT125x80	222	–	175	40
Z-750	Tr140x20	110	–	55	40
	KGT140x25	112	–	65	40
	KGT140x40	142	–	95	40
	KGT140x60	182	–	135	40
	KGT140x80	222	–	175	40
Z-1000	Tr160x20	110	–	55	40
	KGT160x25	112	–	65	40
	KGT160x40	142	–	95	40
	KGT160x60	182	–	135	40
	KGT160x80	222	–	175	40

Endschalterposition

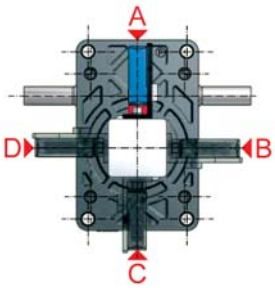

(bei GSZ-2 ist nur A und C möglich)

Datenblatt mit allen technischen Details auf Anfrage

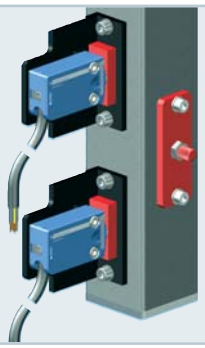

Bestellbeispiel Endschalterset:

Z-25-ES-5-G-A

Getriebegröße
Kabellänge
2m, 5m (Standard) oder 10m
Montage
G = Getriebeseite (Standard)
E = Ende Schutzrohr (Standard)
S = Sonderposition, S = ?? mm
V = Set vormontiert
Endschalterposition
A (Standard), B, C oder D